Sanitärablauf SINKCLEAR MIDI VFL DN100 KO V4A

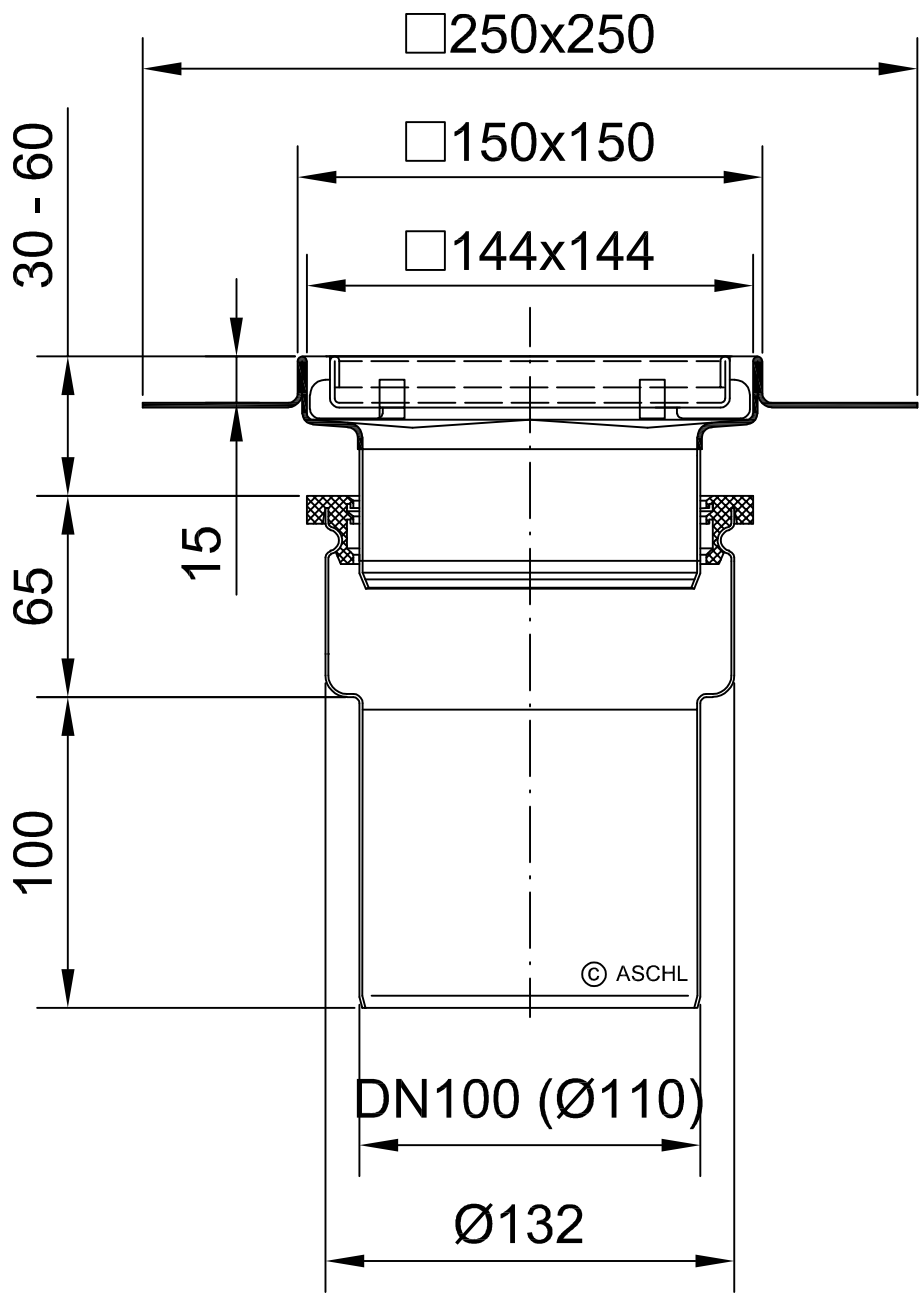

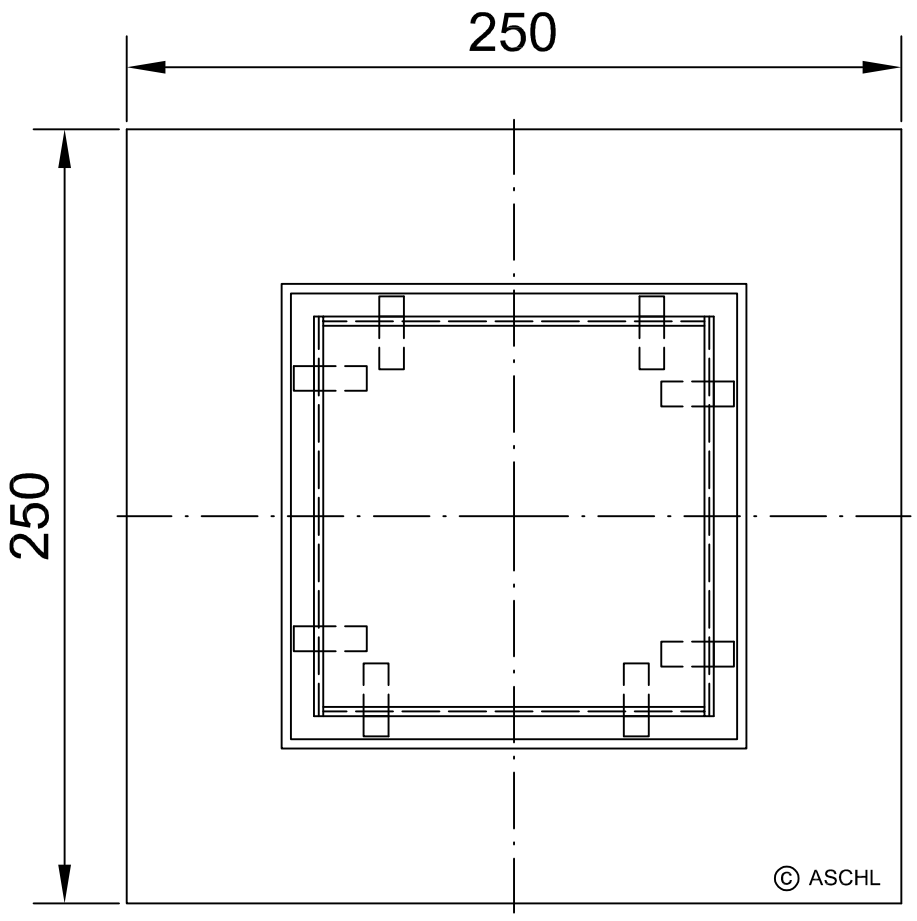

Ausgabedatum:29.08.19 / OBM

Diese Zeichnung ist unser geistiges Eigentum und unterliegt dem Urheberrecht.
Sie darf ohne ausdrückliche Genehmigung Dritten nicht zugänglich gemacht werden.

ASCHL®
ASCHL GmbH
Geisensheim 6, A-4632 Pich
Tel.: 07247/8778 Fax: -40
office@aschl-edelstahl.com