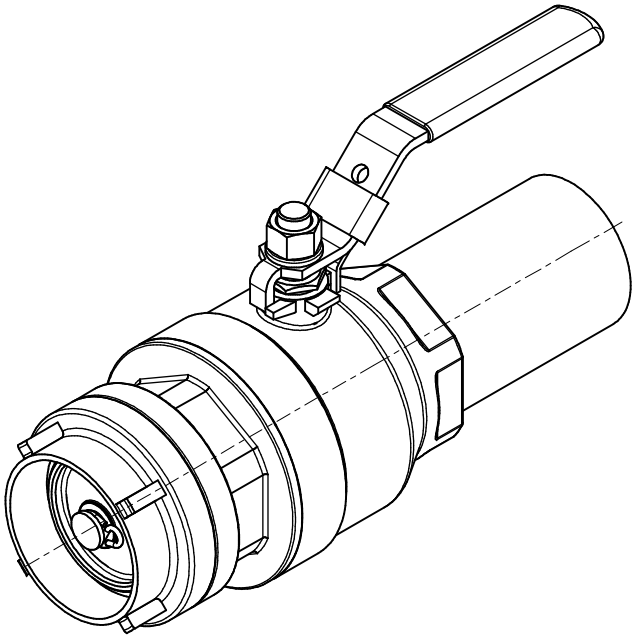

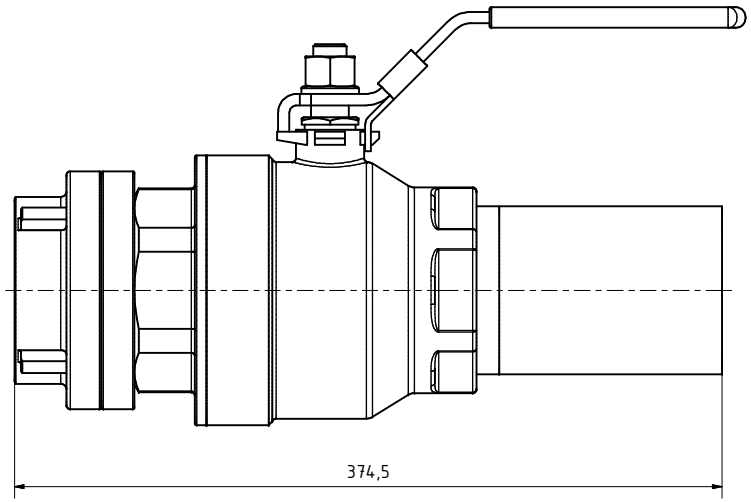

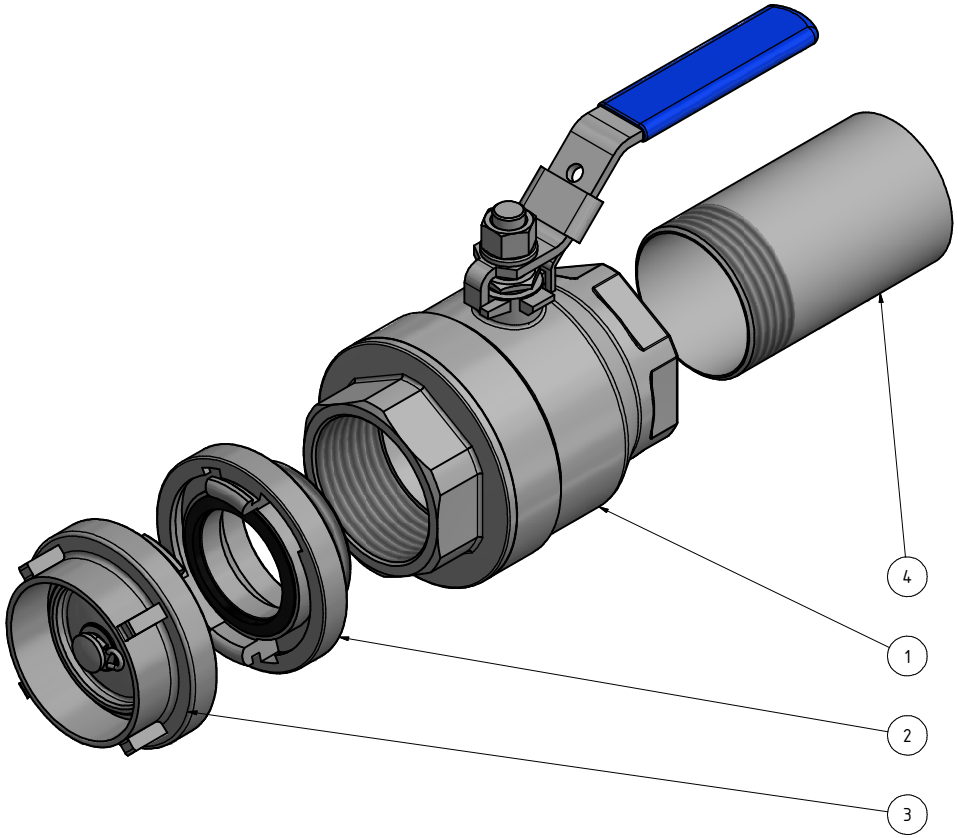

Pos.	Stk.	Bezeichnung	Zeich. Nr.	Material	Gew.
4	1	Anschweißnippel 3"; L=150mm	308SL0150-080-3K	1.4571 (V4A)	0,937 kg
3	1	Blindkupplung mit Kette 75B	FW-A-075B-BLINDK	Aluminium	0,582 kg
2	1	Festkupplung mit 3"	FW-A-075B-FEST-AGK	Aluminium	0,425 kg
1	1	Kugelhahn 3" Easy	VLE-401-080-3K	1.4571 (V4A)	10,930 kg

ASCHL GmbH
Geisensheim 6, 4632 Pichl
Tel.: 07247/8778-0, Fax: -40
office@aschl-edelstahl.com

Maße ohne Toleranzangabe nach DIN ISO2768 m-K

Oberflächenangaben EN ISO1302

Gewicht: **12,87 kg**

Maßstab: 1 : 2

Material:

	Datum	Name
Gezeichnet	14.09.2022	yadamsuren
Kontrolliert		
Norm		

Spühlanschluss DN80 Easy

ASCHL® EDELSTAHL IN BESTFORM

1

A2

Status	Änderungen	Datum	Name

C:\Installationskomponenten\Datenblätter\INOX_Rohrleitungsmaterial\INOX0203_Spülanschlüsse\DN80\Easy\Spühlanschluss DN80 Easy.iam